Contrôle de la trottinette

17 mars 2023 12:51

Le circuit décrit ci-bas explique comment ajouter un microcontrôleur à la trottinette tout en conservant une gâchette fonctionnelle. L'ajout de la fonctionnalité de maintien de vitesse se fera par la suite au travers du microcontrôleur lui-même et la majorité du projet à partir de ce point relèvera de programmation et débogage. Ce circuit a été développé lors de la phase 1, lors de la réalisation de la tâche "Hacker la trottinette". Se référer aux journaux du mois de mars pour plus de détails sur le développement.

Circuit #1

30 mars 2023 13:00

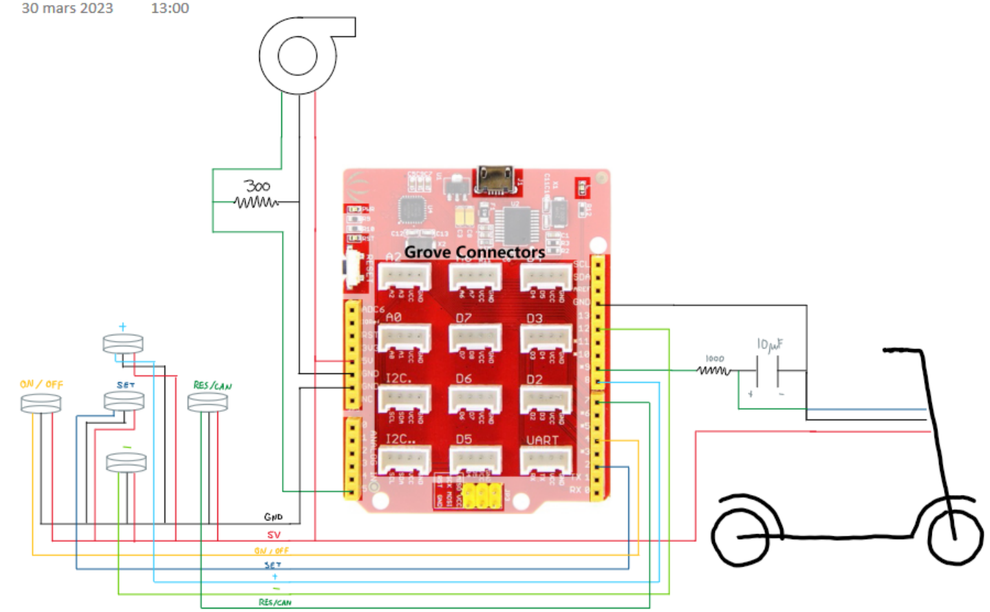

Circuit #2

13 avril 2023 12:00

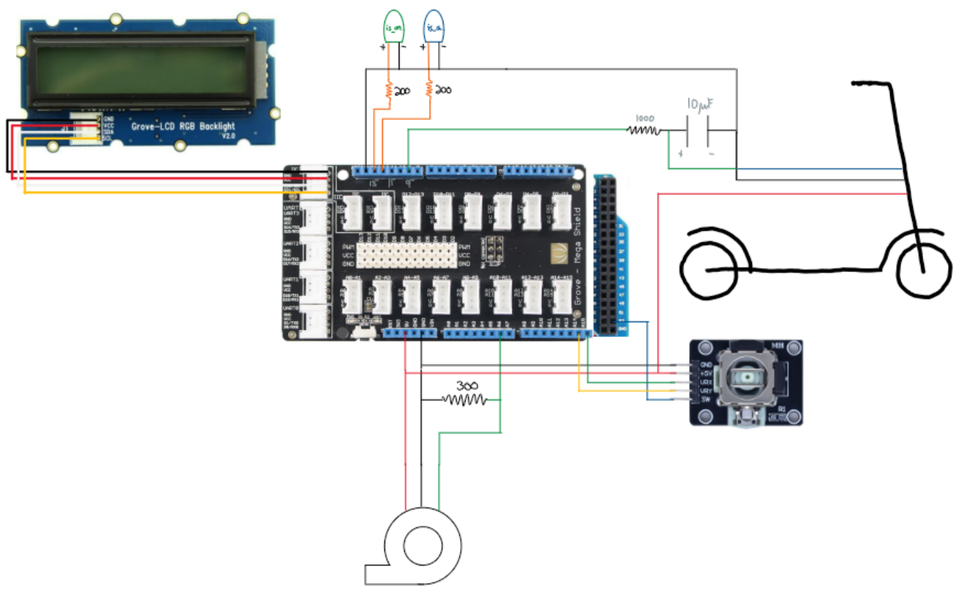

Circuit #3
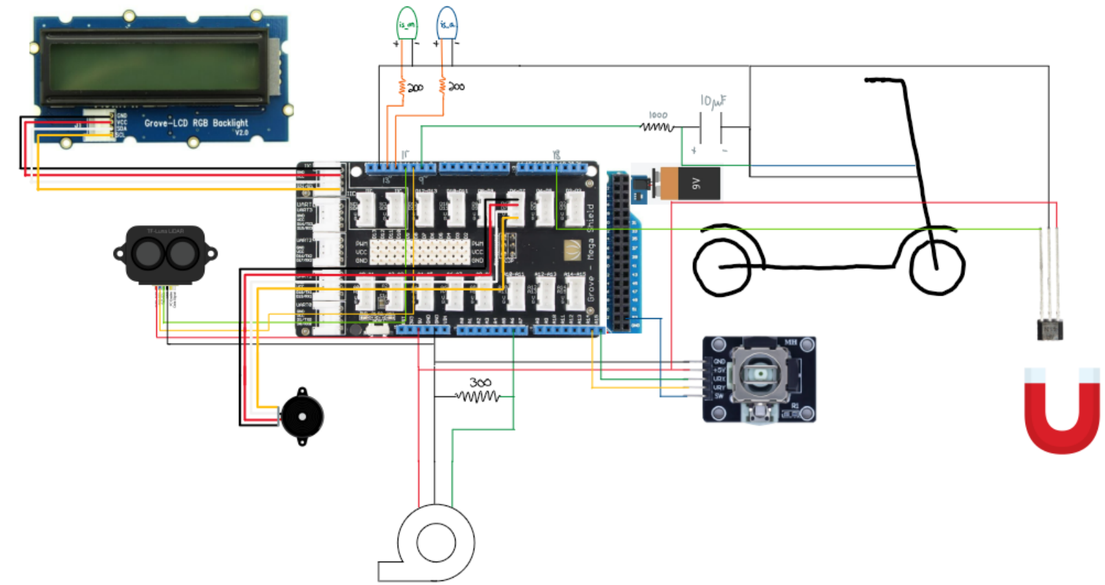
25 mai 2023 11:06